2017 ダンロップ スリクソンレディーステニストーナメント 神奈川横須賀大会

A クラス 本戦トーナメント

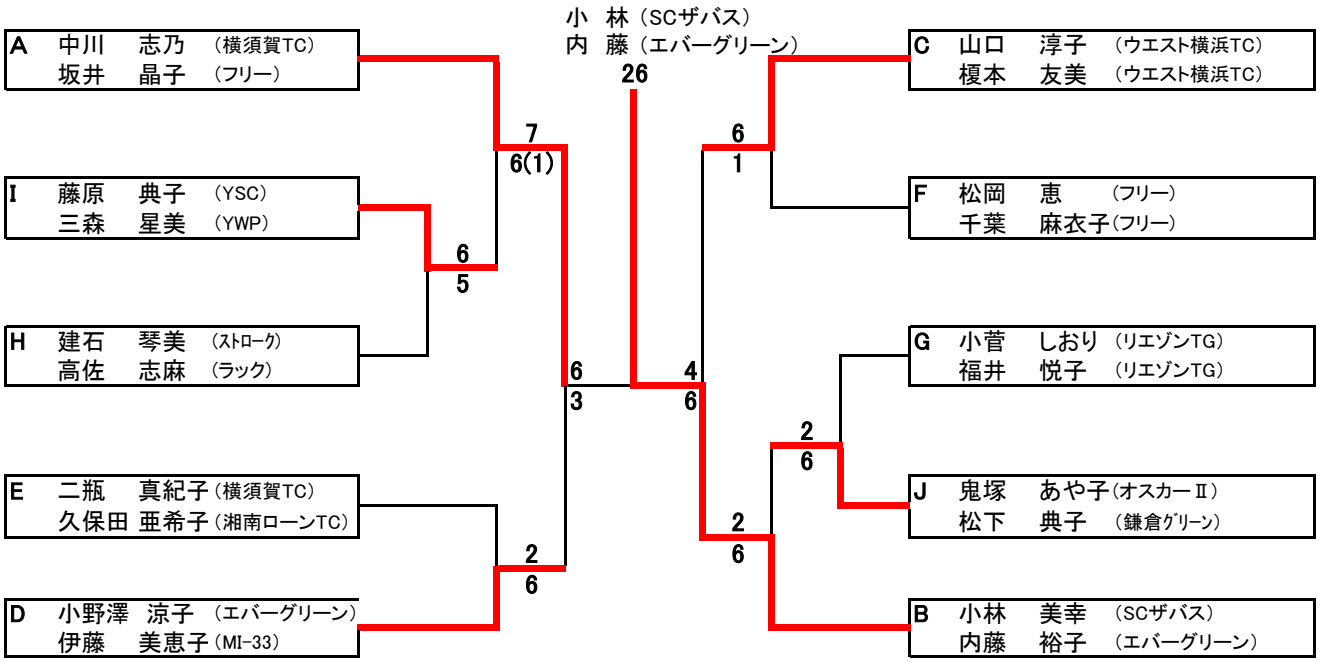
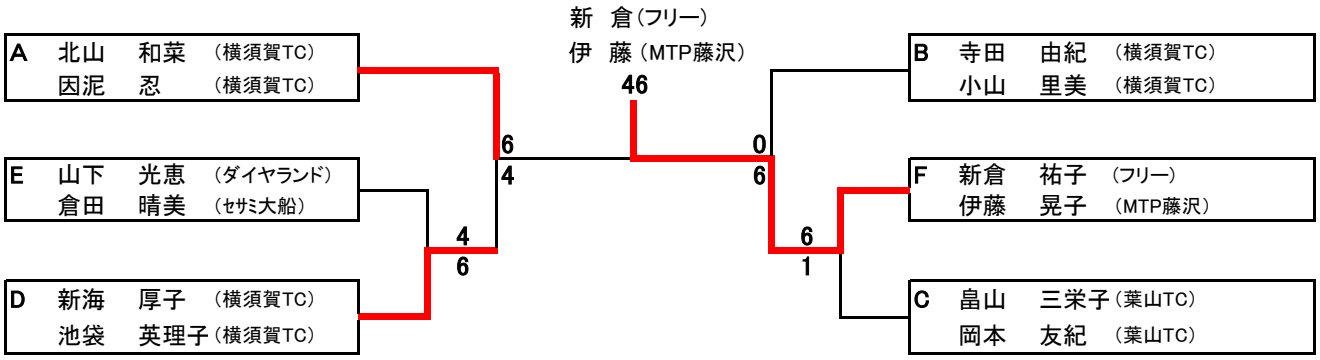
B クラス 本戦トーナメント